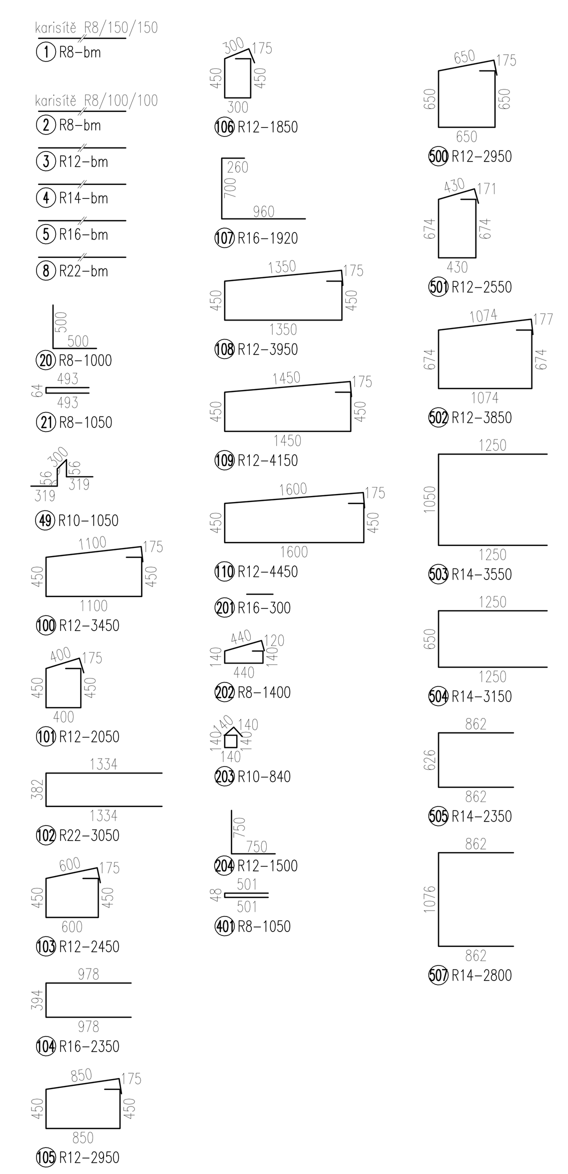

LEGENDA

- OKRAJ DESKY
- HRANA NOSNÉ KONSTRUKCE POD
- ŽB KONSTRUKCE NAD DESKOU
- PRACOVNÍ SPÁRA
- VÝZTUŽ
- NAVAZUJÍCÍ VÝZTUŽ

VŠECHNY ROZMĚRY NUTNO OVĚŘIT NA STAVBĚ!

STARTOVACÍ A UZAVÍRACÍ VÝZTUŽE STĚN A DESEK JE NUTNO U KAŽDÉHO POVRCHU PROVÉST ZÁVLAČ (PROVLÉKNOUT) MIN. 2 KOLMÉ PRŮBĚŽNÉ PRUTY VÝZTUŽE NAVAZUJÍCÍ DESKY NEBO STĚNY

POZNÁMKY:

1) TŘÍDA PEVNOSTI BETONU
   - ZÁKLADOVÉ PASY A PATKY — C30/37–XA1, XC2
   - VYZTUŽENÉ TVÁRNICE ZTRACENÉHO BEDNĚNÍ — C30/37–XA1, XC2
   - DESKA — C30/37–XA1, XC2
   - PODKLADNÍ BETONY — C12/15–X0

V LETNÍCH MĚSÍCÍCH JE TŘEBA SLEDOVAT VENKOVNÍ TEPLOTU, V PŘÍPADĚ TEPLOT PŘEVYŠUJÍCÍCH 30° C OŠETŘOVÁNÍ PROTI SMRŠŤOVÁNÍ NEBUDE DOSTATEČNÉ A JE NUTNÉ POUŽÍT POMALU TUHNOUCÍ BETON S CHARAKTERISTIKOU 90d

2) TŘÍDA PEVNOSTI VÝZTUŽE — B500B

3) KRYTÍ VÝZTUŽE PASŮ A PATEK 75 mm, KRYTÍ VÝZTUŽE PŘI BETONÁŽI NA PODKLADNÍ BETON 40 mm. KRYTÍ TÁHEL 40 mm, HORNÍ KRYTÍ PODLAHOVÉ DESKY 30 mm, KRYTÍ VĚNCE NA OPĚRNÉ STĚNĚ 30 mm

5) V MÍSTECH OTVORŮ SE VÝZTUŽ PŘERUŠÍ A ZAKONČÍ SE PŘÍLOŽKOU TVARU "U".

6) STYKOVÁNÍ VÝZTUŽNÝCH PRUTŮ BUDE PROVEDENO PRO:
   - R8 V DÉLCE MIN. 480 mm
   - (PRO KARISÍŤ R8/100/100 – 3 OKA)
   - (PRO KARISÍŤ R8/150/150 – 3 OKA)
   - R10 V DÉLCE MIN. 600 mm
   - R12 V DÉLCE MIN. 720 mm
   - R14 V DÉLCE MIN. 840 mm
   - R16 V DÉLCE MIN. 960 mm
   - R20 V DÉLCE MIN. 1200 mm
   - R22 V DÉLCE MIN. 1320 mm
   - R25 V DÉLCE MIN. 1500 mm

7) ZAJIŠTĚNÍ POLOHY VÝZTUŽE BUDE PROVEDENO POMOCÍ POMOCNÝCH PROFILŮ "KOZLÍKŮ" (POL. 49 PRO DESKU TL. 150 mm), KTERÉ BUDOU OSAZENY V KVANTITĚ 2ks/m2

8) ZÁKLADNÍ CELOPLOŠNÁ VÝZTUŽ DESKY: HORNÍ – KARISÍTĚ R8/150/150
   DOLNÍ – KARISÍTĚ R8/150/150

9) ZÁVLAČNÉ PRUTY SE POUŽIJÍ: 2 ks NA OKRAJÍCH DESKY
   2 ks V MÍSTĚ STARTOVACÍ VÝZTUŽE
   V DALŠÍCH MÍSTECH DLE PŘÍSLUŠNÉHO DETAILU

ZÁVLAČNÉ PRUTY BUDOU STYKOVÁNY DLE PRAVIDEL V POZNÁMCE Č. 6, VE VNĚJŠÍCH ROZÍCH BUDOU POUŽITY PŘÍLOŽKY TVARU "U" (POL. 401 PRO DESKU TL. 200 mm).

12) PODZEMNÍ ČÁSTI ZTRACENÉHO BEDNĚNÍ (MEZI PODLAHOVOU DESKOU A PASEM) BUDOU VYZTUŽENY PROPFILY R12 Á 250 mm SVISLE U OBOU POVRCHŮ A 2xR12 V KAŽDÉ LOŽNÉ SPÁŘE. VÝZTUŽ PŘEDSTAVUJE **20 kg/m²** STĚNY. TATO VÝZTUŽ NENÍ SOUČÁSTÍ VÝKAZU VÝZTUŽE.

13) STARTOVACÍ VÝZTUŽ SVISLÝCH KONSTRUKCÍ JE SOUČÁSTÍ SCHÉMATU SVISLÝCH KONSTRUKCÍ

VÝKAZ VÝZTUŽE

č.pol.	profil	délka	ks	B500B ø8	B500B ø10	B500B ø12	B500B ø14	B500B ø16	B500B ø22
3	R12	1393.3	bm	0	0	1393.3	0	0	0
4	R14	1347.3	bm	0	0	0	1347.3	0	0
5	R16	1604.6	bm	0	0	0	0	1604.6	0
8	R22	323.3	bm	0	0	0	0	0	323.3
20	R8	1000	5772	5772.0	0	0	0	0	0
21	R8	1050	1969	2067.5	0	0	0	0	0
49	R10	1050	3938	0	4134.9	0	0	0	0
100	R12	3450	488	0	0	1683.6	0	0	0
101	R12	2050	590	0	0	1209.5	0	0	0
102	R22	3050	40	0	0	0	0	0	122.0
103	R12	2450	190	0	0	465.5	0	0	0
104	R16	2350	128	0	0	0	0	300.8	0
105	R12	2950	208	0	0	613.6	0	0	0
106	R12	1850	448	0	0	828.8	0	0	0
107	R16	1920	32	0	0	0	0	61.4	0
108	R12	3950	69	0	0	272.6	0	0	0
109	R12	4150	51	0	0	211.7	0	0	0
110	R12	4450	51	0	0	227.0	0	0	0
201	R16	300	329	0	0	0	0	98.7	0
202	R8	1400	329	460.6	0	0	0	0	0
203	R10	840	170	0	142.8	0	0	0	0
204	R12	1500	56	0	0	84.0	0	0	0
401	R8	1050	40	42.0	0	0	0	0	0
500	R12	2950	413	0	0	1218.4	0	0	0
501	R12	2550	60	0	0	153.0	0	0	0
502	R12	3850	60	0	0	231.0	0	0	0
503	R14	3550	60	0	0	0	213.0	0	0
504	R14	3150	100	0	0	0	315.0	0	0
505	R14	2350	60	0	0	0	141.0	0	0
507	R14	2800	6	0	0	0	16.8	0	0
		délka celkem		8342.1	4277.7	8591.8	2033.1	2065.5	445.3
		váha kg/bm		0.395	0.617	0.888	1.208	1.578	2.984
		váha kg		3291.6	2637.4	7627.9	2456.8	3260.1	1328.8
		váha celkem		20603 kg					

Poznámka: U položek vykazovaných na bm je počítáno s přesahy 15 %.

VÝKAZ VÝZTUŽE

č.pol.	profil	délka	ks	B500B ø8
1	R8	68263.0	bm	68263.0
2	R8	1097.2	bm	1097.2
		délka celkem		69360.2
		váha kg/bm		0.395
		váha kg		27368.4
		váha celkem		27368 kg

Poznámka: U položek vykazovaných na bm je počítáno s přesahy 30 %.

DÍLO JE CHRÁNĚNO AUTORSKÝM ZÁKONEM. JAKÉKOLIV ROZMNOŽOVÁNÍ ČI VYTVÁŘENÍ KOPIÍ BEZ VĚDOMÍ AUTORA JE ZAKÁZÁNO

±0,000 = 411,74 | Souř.systém: JTSK | Výškový systém: BpV

název projektu: **Projektová dokumentace pro pavilon sportovní haly a odborných učeben**

stupeň: DPS – Dokumentace pro provádění stavby

místo stavby: Střední odborná škola Stříbro, Benešova 508 Stříbro 349 01, kat. území: Stříbro [757837]

stavebník: SOŠ STŘÍBRO – Střední odborná škola Stříbro, Benešova 508 Stříbro 349 01

generální architekt: **ŘEZANINA & BARTOŇ, s.r.o.**, Jeníkovice 111, 503 46 Jeníkovice

autorizace

projektant části: PROJEKCE STATIKA DOPRAVNÍ STAVBY – PSDS s.r.o., Trabantská 673/18, Praha 9, ☏ 776 304 488, URL: www.psds.cz

Ing. Jiří Surovec
ČKAIT 0010529
autorizovaný inženýr pro statiku a dynamiku staveb a pro dopravní stavby

část: SO.01 - SKŘ

výkres: **Schéma výztuže základových konstrukcí - B**

datum zhotovení	měřítko	SO/IO	paré
04/2025	1:50	SO.01	
datum revize	**číslo revize**	**číslo výkresu**	
-	-	D.1.2.3.2	